Инструкции за безопасност и предупреждения:

• Всяко неспазване на инструкциите за безопасност и монтаж в това ръководство може да причини сериозни телесни наранявания.

• Пренебрегването на която и да е част от инструкциите, предупрежденията и допълнителната информация, отбелязана със „**Забележка**“ и "⚠" може да доведе до сериозна повреда на системата или нейните компоненти.

• Никога не трябва да се позволява на деца да работят или да докосват изделието без пряк надзор от възрастен. Потребителите трябва да не допускат деца да са в близост или около бюрото по време на работа.

• Хора с увреждания и/или липсата на опит и знания не трябва да бъдат допускани да използват изделието, освен ако не са под надзор или не получават помощ по време на употреба и работа.

• Никога не сядайте върху и не превишавайте допустимото номинално тегло на бюрото.

Инструкции за електрическа безопасност:

CAUTION

Изделието се захранва с електричество. За да избегнете изгаряния, пожар и токов удар, моля, прочетете внимателно инструкциите.

Не почиствайте изделието с вода, докато захранването все още е включено.

Не разглобявайте и не подменяйте компоненти, докато захранването все още е включено.

Никога не работете със системата с повреден кабел или щепсел. Моля, свържете се с мястото на закупуване, за да смените повредените части.

Никога не работете със системата, ако е във влажна среда или електрическите й компоненти са в контакт с течности.

Не работете със системата, ако контролната кутия издава шум или миризма. Не се допускат промени в дадения захранващ блок и контролната кутия.

Други инструкции за безопасност:

CAUTION

• Отстранете всякакви препятствия от зоната около бюрото по време на сглобяването и последващата употреба.
• Организирайте всички кабели и жици, за да предотвратите евентуално спъване или злополука.
• Никога не се опитвайте да модифицирате или променяте рамката на бюрото или компонентите, които управляват бюрото.
• Не добавяйте нищо към регулируемите връзки на рамката на бюрото.
• Бюрото е предназначено само за употреба на закрито.

Изхвърляне: Продуктът с този знак показва, че същият не трябва да се изхвърля заедно с други битови отпадъци в ЕС. За да предотвратите евентуална вреда за околната среда или човешкото здраве от неконтролирано изхвърляне на отпадъци, рециклирайте го отговорно, за да насърчите устойчивото повторно използване на материалните ресурси. За да върнете вашето използвано устройство, моля, използвайте местната услуга за рециклиране или се свържете с мястото на закупуване, за да изтеглите продукта.

ЕЛЕКТРИЧЕСКО БЮРО С ЕДИН МОТОР

С USB-A и USB-C портове и безжично зарядно устройство

Инструкция за употреба

LM S MOT DSK DWR BL
LM S MOT DSK DWR WH
LM S MOT DSK DWR WD

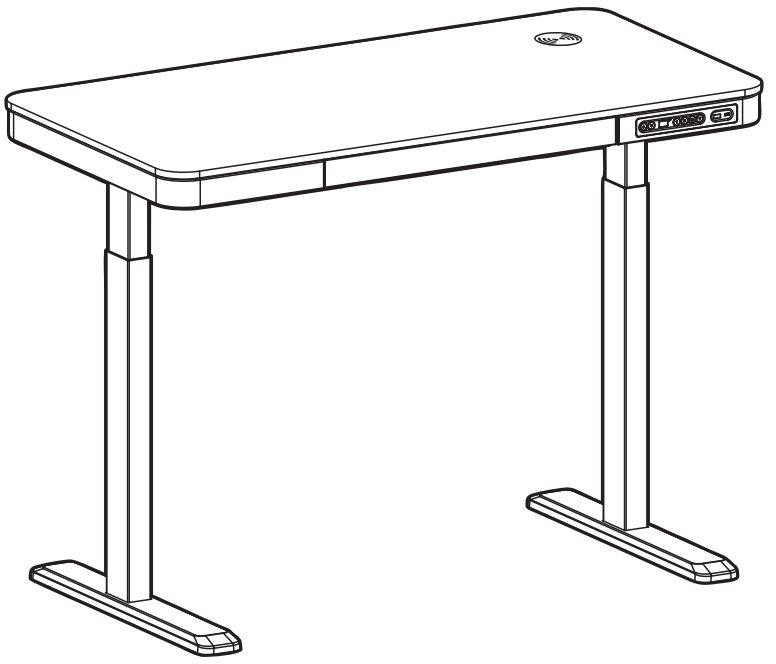

ПРЕВОД НА ОРИГИНАЛНА ИНСТРУКЦИЯ ЗА УПОТРЕБА CE

2. Ръководство за отстраняване на неизправности

Отпред

Това ръководство за ремонт има за цел да ви помогне да идентифицирате и разрешите дребните проблеми, причинени от необичайна работа на електрическата система на нашето електрическо бюро.
Ако следните ръководства не могат да помогнат за разрешаването на проблемите, моля, свържете се с мястото на закупуване за сервиз и сменете аксесоарите.

Грешка №	Описание
E01/E07	Възникнал е електрически проблем. Изключете захранването и го включете отново.
HOT	Системата прегрява. Спрете да работите и оставете бюрото си да остане неактивно за около 18 минути.
E02	Колоните не се движат заедно. Рестартирайте системата.
E04	Свръзката с контролния панел е прекъсната. Проверете свръзката. Изключете захранването и го включете отново.
E05	Системата за избягване на сблъсък е активирана. Премахнете всички обекти в обхвата на движение.
E06	Възникнал е електрически проблем. Изключете захранването и го включете отново. Ако не работи, сменете контролната кутия.
E08	- Системата за избягване на сблъсък е активирана. Премахнете всички обекти в обхвата на движение. - Контролната кутия не е поставена добре. Моля, уверете се, че контролната кутия е правилно прикрепена към рамката на бюрото, както е указано в ръководството за употреба, или е поставена добре върху равна повърхност. - Захранващите кабели са издърпали контролната кутия. Подредете кабелите и ги направете невъзможно да издърпат контролната кутия.
E11	Кабелите на двигателя са били изключени, Проверете връзката или сменете кабелите на двигателя.
E12	Възникнал е електрически проблем. Изключете захранването и го включете отново. Ако не работи, сменете контролната кутия.
E13	Кабелите на двигателя може да са прекъснати. Проверете връзката или сменете кабелите на двигателя.
E14	Сензорните кабели може да са прекъснати. Проверете връзката или сменете кабелите на двигателя.
E15	Късо съединение. Сменете двигателите или колоните.
E16	Претоварването води до отказ на двигателя. Премахнете елементите от работния плот, след което рестартирайте системата.
E17	Бюрото се движи в грешна посока. Проверете връзката или сменете кабелите на двигателя.
E18	Възникнало е претоварване. Премахнете предметите от работния плот.
E42	Паметта не може да бъде прочетена. Изключете захранването и го включете отново. Ако не работи, сменете контролната кутия.
E43	Неизправност на системата за избягване на сблъсък. Сменете контролната кутия.

3. Персонализирано ръководство за програмиране

Функции на бутоните:

△ ▽ — **Коригирай**
M — **Потвърди/ Следващ/Запази**
T — **Назад/Откажи**

	S-1 За настройка минималната граница на височината (72~110cm/28.3"~43.3")	S-2 За настройка максималната граница на височината (82~120cm/32.3"~47.2")	S-3 За регулиране чувствителността против сблъсък (сензор за движение на нагоре) (Level 0~Level 8)
Стъпка 1: Подготовка	Натиснете едновременно бутоните “M” и “T” за около 5 секунди, докато уредът издаде един звуков сигнал и на дисплея започне да мига “S-1”. Натиснете бутона “UP” / “Down”, за да превключите от “S-1” на “S-7”. Персонализираният режим ще бъде активен, докато мига за приблизително 10 секунди, но когато няма активации, направени в рамките на споменатото време, уредът ще излезе от персонализирания режим.		
Стъпка 2: Програмиране	Когато на дисплея мига „S-1“, натиснете бутона „M“ веднъж и текущата максимална граница на височината се показва (по подразбиране 72.0). След това натиснете“UP” / “Down", за да зададете желаната височина.	Когато на дисплея мига „S-2“, натиснете бутона „M“ веднъж и текущата максимална граница на височината се показва (по подразбиране 120). След това натиснете “UP” / “Down", за да зададете желаната височина. (Бележка: Поради причината за обхвата на дисплея, дисплеят няма да отчита числото веднага щом натиснете бутоните нагоре и надолу под настройката на метричната система.)	Когато на дисплея мига „S-3“, натиснете бутона „M“ веднъж и текущата чувствителност против сблъсък се показва (по подразбиране 4). След това натиснете“UP” / “Down", за да зададете желаното ниво.
Стъпка 3: Запазване	Натиснете "M", за да запазите. „L-S“ - успешно “L-F” - неуспешно	Натиснете "M", за да запазите. „H-S“ - успешно “H-F” - неуспешно	Натиснете "M", за да запазите. „S-S“ - успешно “S-F” - неуспешно

	S-4 За регулиране чувствителността против сблъсък (сензор за движение на надолу) (Level 0~Level 8)	S-5 За регулиране чувствителността против сблъсък (жироскопичен сензор) (Level 0~Level 8)	S-6 За да промените текущата височина и дебелината на работния плот (0~5cm/0~2.0")	S-7 За промяна на функцията за заключване на екрана (0:OFF/1:ON)
Стъпка 1: Подготовка	Натиснете едновременно бутоните “M” и “T” за около 5 секунди, докато уредът издаде един звуков сигнал и на дисплея започне да мига “S-1”. Натиснете бутона “UP” / “Down”, за да превключите от “S-1” на “S-7”. Персонализираният режим ще бъде активен, докато мига за приблизително 10 секунди, но когато няма активации, направени в рамките на споменатото време, уредът ще излезе от персонализирания режим.			
Стъпка 2: Програмиране	Когато на дисплея мига „S-4“, натиснете бутона „M“ веднъж и текущата чувствителност против сблъсък се показва (по подразбиране 4). След това натиснете“UP” / “Down", за да зададете желаното ниво.	Когато на дисплея мига „S-5“, натиснете бутона „M“ веднъж и текущата чувствителност против сблъсък се показва (по подразбиране 4). След това натиснете“UP” / “Down" за да зададете желаното ниво.	Когато на дисплея мига „S-6“, натиснете бутона „M“ веднъж и на дисплея се показва текущата дебелина на работния плот. (по подразбиране 0.0). Натиснете “UP” / “Down", за да зададете желаната височина.	Когато на дисплея мига „S-7“, натиснете бутона „M“ веднъж и на дисплея се показва текущата настройка за заключване на екрана (по подразбиране 1). Натиснете“UP” / “Down", за да зададете желаната заключваща функция.
Стъпка 3: Запазване	Натиснете "M", за да запазите. „S-S“ - успешно “S-F” - неуспешно	Натиснете "M", за да запазите. „S-S“ - успешно “S-F” - неуспешно	Натиснете "M", за да запазите. „T-S“ - успешно “T-F” - неуспешно	Натиснете "M", за да запазите. „A-S“ - успешно “A-F” - неуспешно

Бележка:
• За да прекъснете персонализиран процес, натиснете бутона “T” или изчакайте приблизително 10 секунди, докато дисплеят автоматично се върне, за да покаже височината на бюрото.
• Макс./мин. ограничението на височината, показано в персонализирания режим, не включва дебелината на работния плот.

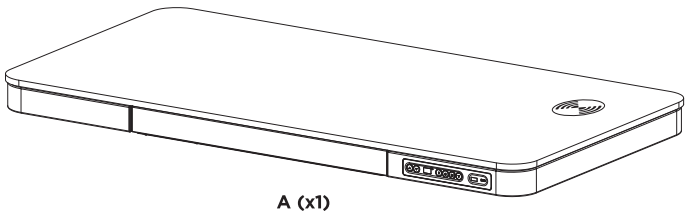

A (x1)

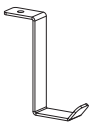

B (x1)

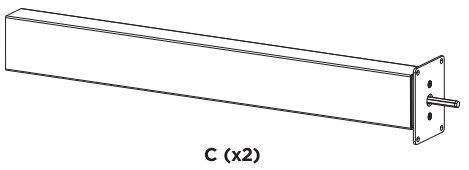

C (x2)

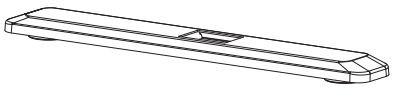

D (x2)



S-A (x16)
M6x12
шестостенна глава



S-B (x4)
ST4.2x9.5
Самонарезен винт



S-C (x3)
Кабелна връзка



S-D (x1)
Захранващ кабел за безжично зарядно устройство



S-E (x1)
Захранващ щепсел



S-F (x1)
4mm
Гаечен ключ

Какви важни спецификации трябва да знаете преди инсталиране?



Захранване
(100-240V)



Работна температура
(-5°C~+40°C)



Капацитет
60kg (132lbs)

Какви инструменти са необходими за сглобяване на рамката на основата?

Нивелир



Гаечен ключ
(включен)



Дрелка

1. Закрепване на повдигащата колона

• Внимателно поставете работния плот **A** с лицето надолу на пода, както е показано.
• Прикрепете повдигащата колона **C** към работния плот като използвате винтове **S-A** с гаечен ключ **S-F** .
• Откъснете залепващите ленти.

Бележка: Моля, уверете се, че работният плот е обърнат надолу, докато монтирате.

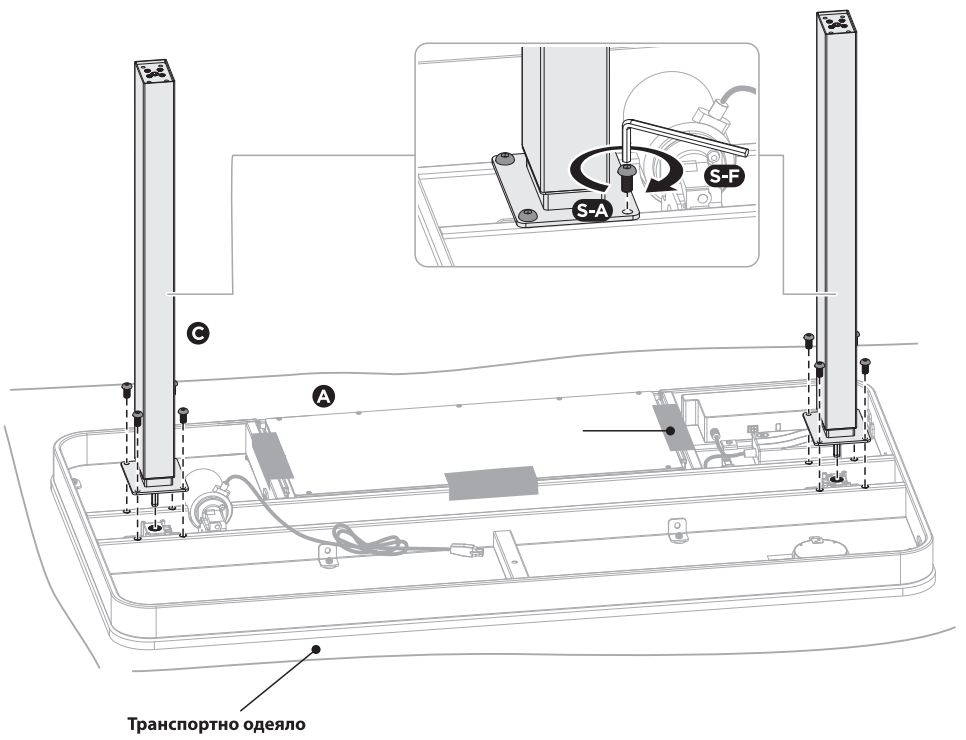

2. Закрепване на краката

• Прикрепете краката **D** към повдигащата колона като използвате винтове **S-A**.
• Прикрепете куката **B** към задната страна на работния плот като използвате винтове **S-B**.

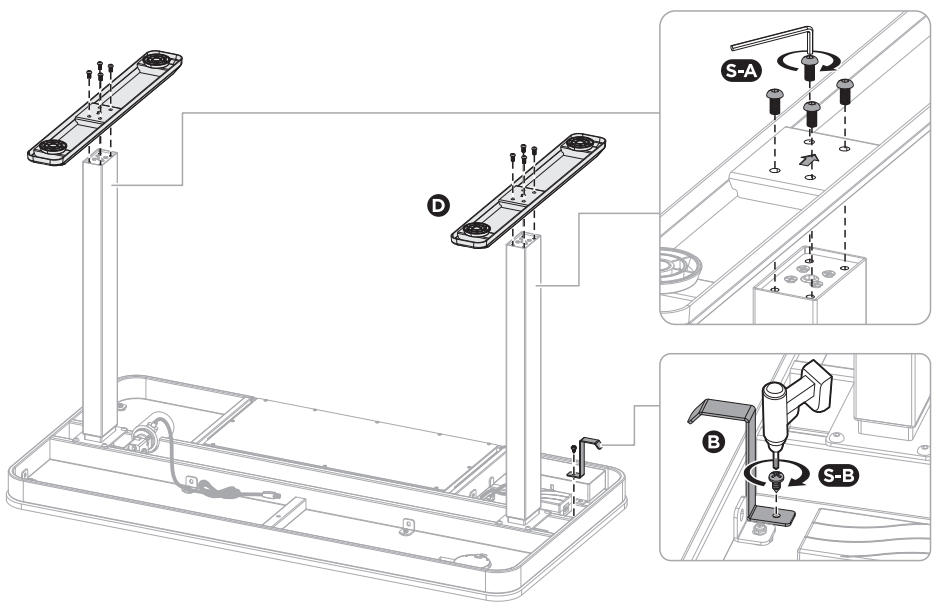

3. Свързване на кабели и свързване на променливо токовия адаптер

• Свържете контролера с променливо токовия адаптер и мотора както е показано.
• Включете захранващия щепсел **S-E** в променливо токовия адаптер.
• Поставете двата края на кабела **S-D** в портовете на променливо токовия адаптер и панела за безжично зареждане, както е показано.

Бележка: Не включвайте в захранването, преди бюрото да е напълно сглобено.

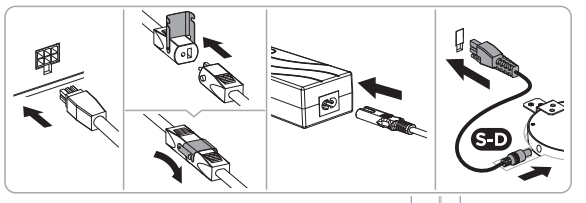

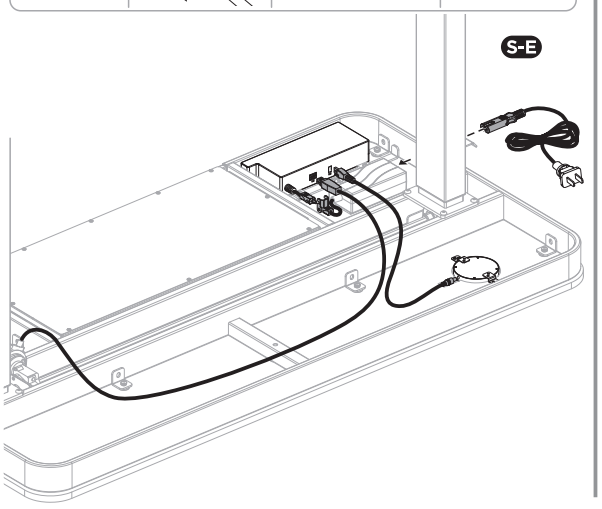

4. Подреждане на кабелите

• Прикрепете кабелните връзки **S-C** към работния плот с винтове **S-B**, и след това организирайте кабелите за подреден вид.

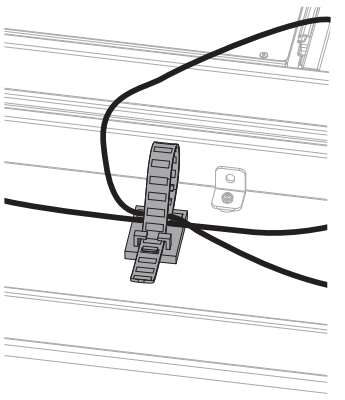

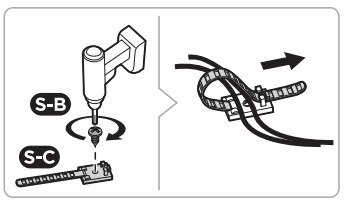

5. Регулиране на бюрото

• Преобърнете бюрото с помощта на още един човек.
• Под всеки крак има две регулируеми подложки. Ако подът не е равен, просто завъртете подложката, за да регулирате нивото и да направите бюрото стабилно.

Съвет: Използвайте нивелир (не е включен), за да проверите дали работният плот е равен.

ВНИМАНИЕ: Необходими са най-малко двама души, когато обръщате бюрото, в противен случай могат да възникнат сериозни телесни наранявания.

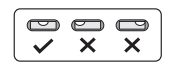

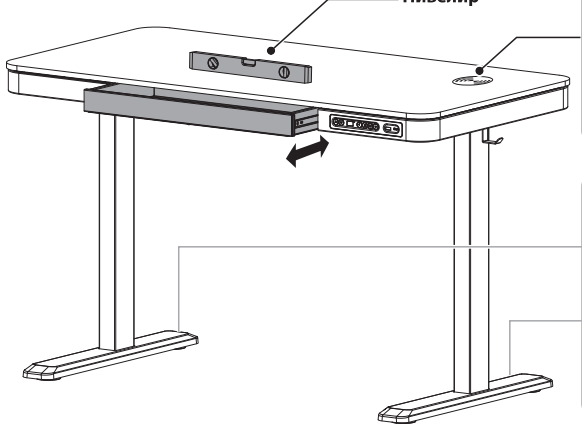

Допълнително безжично зарядно устройство
Вход: DC 15-38V 24W
Изходяща мощност: 5W.7.5W/I0W
Приложимо устройство: Устройства с Qi
Инструкции за индикатора:

Работи	Готовност	Зареждане	Пречки
Свети	Не свети	Дишаща синя светлина	Мигаща червена светлина

Бележка: Зареждането е спряно, докато изделието работи.

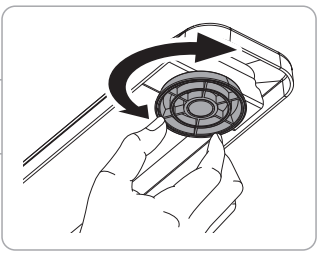

1. Работен Панел за управление

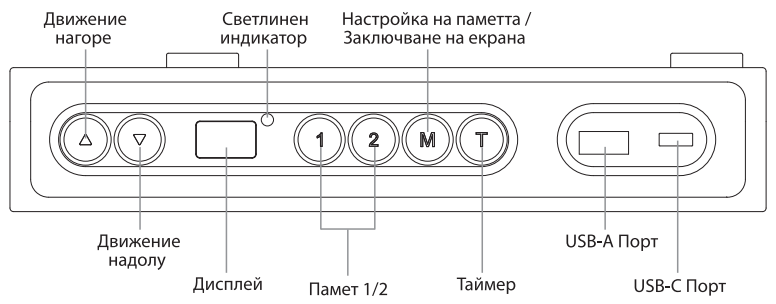

Бележка: *Ако контролният панел се използва за първи път, моля, рестартирайте системата преди каквато и да е нормална операция.*

Рестартиране на системата:

• За да рестартирате системата, натиснете и задръжте едновременно бутоните **“Up”** и **“Down”**. Устройството издава един звуков сигнал и дисплеят показва “ rSt ” и бюрото започва да се движи надолу до най-ниската позиция. В никакъв случай не пускайте бутоните, докато устройството не издаде отново един звуков сигнал. Бюрото ще се издигне малко нагоре и дисплеят ще покаже текущата височина на бюрото. Процесът на рестартиране е завършен.

Регулиране на височината: Натиснете и задръжте бутона **“UP / DOWN”** за да повдигнете/спуснете бюрото до желаната от вас височина. Натискайте и пускайте бутона за да повдигнете/спуснете бюрото до желаната от вас височина.

Таймер:

• Натиснете бутона “T”, за да зададете периода от време, в който да се информира потребителя да се изправи. Всяко натискане на бутона “T” води до стъпка от 0,5 часа. Максималната настройка на времето е 2 часа. След като зададете период от време, дисплеят ще мига за секунди и автоматично ще се върне, за да покаже височината на бюрото. Тогава светлинният индикатор в горния десен ъгъл на панела ще светне.
• Устройството издава 5 звукови сигнала, за да напомни на потребителите, когато зададеното време изтече.
• За да отмените таймера, натиснете многократно бутона "T", докато дисплеят покаже текущата височина и светлинният индикатор изгасне.

Настройка на паметта:

За да запаметите позиция от паметта, натиснете бутона “M” и на дисплея ще се мига. “ S- ” Докато на дисплея се показва “ S- ” натиснете бутон 1, 2 или 3.

• За да извикате запаметена позиция, натиснете бутон за памет 1, 2 или 3 и системата ще започне да се придвижва до желаната запаметена позиция. Дисплеят ще отчита височината, докато бюрото се движи до запаметената позицията. Натиснете произволен бутон, за да спрете движението.

Функция за заключване на екрана:

• От съображения за безопасност този контролен панел има функция за заключване. За да активирате/отмените функцията за заключване, следвайте „ЧАСТ 3-Ръководство за персонализирано програмиране: За да промените функцията за заключване на екрана
• За да заключите управлението, натиснете “M” за 3 секунди. Ако управлението е заключено, само една икона “ --- ” свети на дисплея и всеки опит за операция се отхвърля.
• За да отключите управлението, натиснете “M” за 3 секунди. Височината ще се покаже на дисплея. Управлението ще бъде активно за 1 минута, но когато няма активации, направени в рамките на 1 минута, управлението ще премине отново в режим на заключване с включена функция за заключване.

Превключване между CM и INCH: Задръжте бутона "T" натиснат за около 3 секунди и показанието ще се промени от текущата настройка. Ако искате да превключите INCH обратно на cm, натиснете бутона „T“ за 8 секунди.

Енергоспестяващ режим: Системата ще бъде в режим на пестене на енергия с тъмен дисплей, когато в рамките на 10 минути няма активност. Докоснете произволен бутон, за да активирате контролния панел.

USB порт за зареждане:

Общата изходна мощност на USB-A и USB-C портовете е макс. 5v/3a. Зареждането е спряно, докато изделието работи.

ИТТ БЪЛГАРИЯ

ГАРАНЦИОННА КАРТА

Brateck

Купувач:

Адрес:

Телефон:

Фактура No. / Дата:

Подпис:

Тип на продукта / Модел:

Сериен номер:

При предаването инструментът бе изпробван в присъствието на КУПУВАЧА
и бе констатирано, че е в изправно състояние и е годен за експлоатация.

СЕРВИЗЕН КАРТОН

Дата на постъпване	Описание на дефекта / Извършен ремонт	Дата на издаване	Подпис

ИТТ БЪЛГАРИЯ ЕООД
гр. Стара Загора, Хрищенско шосе 30

БЕЛЕЖКИ

ГАРАНЦИОННИ УСЛОВИЯ КЪМ ТЪРГОВСКА ГАРАНЦИЯ

Задължителни документи:
Гаранционна карта
Копие от фактура / касова бележка

От гаранцията са изключени:
Части и консумативи, които подлежат на причинено от използването износване, като грес, масло, четки, кабели, патронници, ремъци, вериги, гумени плотове, лагери, о-пръстени, сервизни пакети за профилактика и други. Всички стъклени, гумени и други износващи се възли, които подлежат на причинено от използване износване.

УСЛОВИЯ НА ГАРАНЦИЯТА

1. Гаранционният срок е 24 месеца за физически лица и 12 месеца за юридически лица.
2. Гаранционният срок започва да тече от датата на издаване на настоящата гаранционна карта. Фактурата и гаранционната карта се запазват от КУПУВАЧА до изтичане срока на гаранцията.
3. Гаранционният срок се удължава с времето на престой на машината в сервиз.
4. Задължение на КУПУВАЧА е:

4.1. Да спазва изискванията на фирмата-производител и приложените условия за експлоатация напродукта.
4.2. Да не допуска груба и некомпетентна експлоатация на продукта, както и ремонтни работи от страна на други лица и организации, освен изрично оторизираните от фирма ИТТ България ЕООД.
4.3. Да не допуска нарушаване на фабричната маркировка.

ВНИМАНИЕ!!!

Гаранцията не покрива повреди, причинени от нормално физическо износване, от претоварване и от работа, несъобразена с експлоатационния режим на съответния клас продукт.
Гаранцията отпада когато:
1. В случай на нарушаване на изискванията по т. 4.
2. При повреди, причинени от непреодолима сила, стихийни бедствия или други случайни събития.
3. Повреди, причинени не по вина на ПРОДАВАЧА, а дължащи се на лош транспорт, лошо съхранение, неизправност или колебания в ел. мрежа и неспазване на указанията за експлоатация, както и работа в недопустими климатични условия, се отстраняват за сметка на КУПУВАЧА.
4. При вътрешни механични или електрически повреди, причинени от претоварване в резултат на прекалено продължителна работа без почивка за продукта или на силен натиск.
5. Не е представена оригинална гаранционна карта, доказваща мястото и датата на закупуване на машината, както и документ удостоверяващ покупката.
6. Не са попълнени всички данни в гаранционната карта, липсва печат на фирмата или има несъответствие между данните от картата и тези на продукта, липсваща табела с данните върху продукта.
7. Машината е отваряна по време на гаранционния срок извън оторизирания за целта сервиз.

Независимо от търговската гаранция продавачът отговаря за липсата на съответствие на потребителската стока със договора на продажба съгласно гаранцията по чл. 112-115.
В случай на необходимост от гаранционно обслужване се обърнете за съдействие към сътрудниците на търговския обект, откъдето сте закупили продукта - детайли за адреси и контакти ще намерите на адрес www.itt.bg или посетете на място оторизираните гаранционни сервизи.

ГАРАНЦИОНЕН СЕРВИЗ:

ИТТ БЪЛГАРИЯ ЕООД
гр. Стара Загора
Хрищенско шосе 30 тел.: 042/ 66 10 35

Brateck

Произход: PRC

Вносител: ИТТ България ЕООД,
BG-6000 Стара Загора, Хрищенско шосе 30,
ЕИК: 123115379,
sales@itt.bg, www.itt.bg
Сервиз: service@itt.bg, тел.: 042/661 035