Инструкции за безопасност и предупреждения:

- Всяко неспазване на инструкциите за безопасност и монтаж в това ръководство може да причини сериозни телесни наранявания.
- Пренебрегвайки която и да е част от инструкциите, предупрежденията и допълнителната информация, отбелязана със **“Бележка”** или **”⚠”** може да доведе до сериозна повреда на системата или нейните компоненти.
- На децата не трябва да се позволява, да работят или да докосват изделието без пряк надзор от страна на възрастен. Потребителите трябва да не допускат деца да са в близост или около бюрото по време на работа.
- Хора с увреждания и/или липса на опит и знания не трябва да се допуска да ползват изделието, освен ако не са под надзор или помощ по време на употреба и работа.
- Никога не сядайте върху бюрото и не превишавайте номиналното тегло.

Инструкции за електрическа безопасност:

ВНИМАНИЕ

Продуктът се захранва с електричество. За да избегнете изгаряния, пожар и токов удар, моля, прочетете внимателно инструкциите.

Не почиствайте продукта с вода, докато захранването е свързано.

Никога не работете със системата, ако е във влажна среда или електрическите й компоненти са в контакт с течности.

Не разглобявайте и не подменяйте компоненти, докато захранването е свързано.

Не работете със системата, ако контролната кутия издава шум или миризма. Не се допускат промени в дадения захранващ блок и контролната кутия.

Никога не работете със системата с повреден кабел или щепсел. Моля, свържете се с мястото на закупуване, за да смените повредените части.

Други инструкции за безопасност:

ВНИМАНИЕ

- Отстранете всякакви препятствия от зоната около бюрото по време на сглобяването и последващата употреба.
- Организирайте всички кабели и жици, за да предотвратите евентуално спъване или злополука.
- Никога не се опитвайте да модифицирате или променяте рамката на бюрото или компонентите, които работят с бюрото.
- Не добавяйте нищо към регулируемите връзки на рамката на бюрото.
- Бюрото е предназначено само за употреба на закрито.

Изхвърляне: Този знак показва, че този продукт не трябва да се изхвърля заедно с други битови отпадъци в ЕС. За предотвратяване на възможни вреди за околната среда или човешкото здраве от неконтролирано изхвърляне на отпадъци, рециклирайте ги отговорно, за да насърчите устойчивото повторно използване на материални ресурси. За да върнете вашето използвано устройство, моля, използвайте местната услуга за рециклиране.

ЕЛЕКТРИЧЕСКО SIT STAND БЮРО

Инструкция за употреба

LM CP S MOT DSK BK

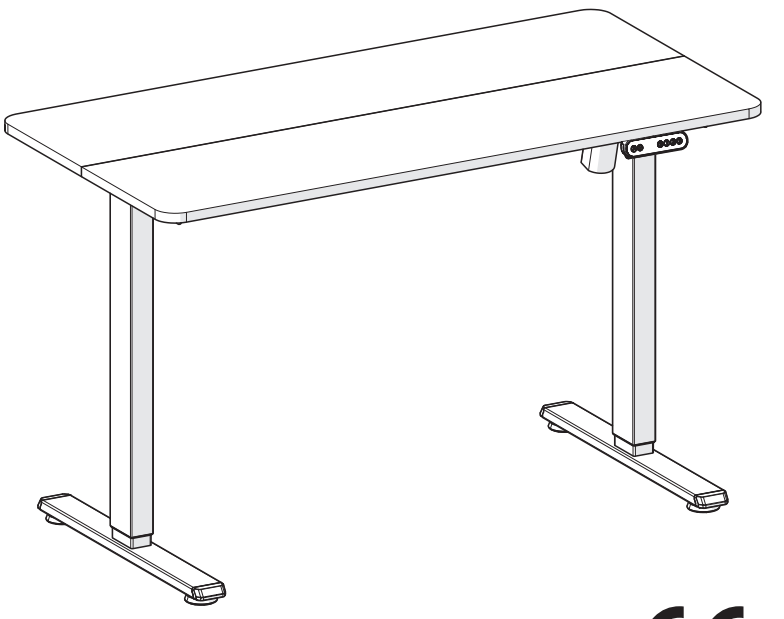

CE

ПРЕВОД НА ОРИГИНАЛНА ИНСТРУКЦИЯ ЗА УПОТРЕБА

9. Окабеляване

- Прекарайте кабелите през **Кабелните скоби** S-I и прикрепете **Кабелните скоби** към работния плот с **2 ST3.5x12 винта** S-E

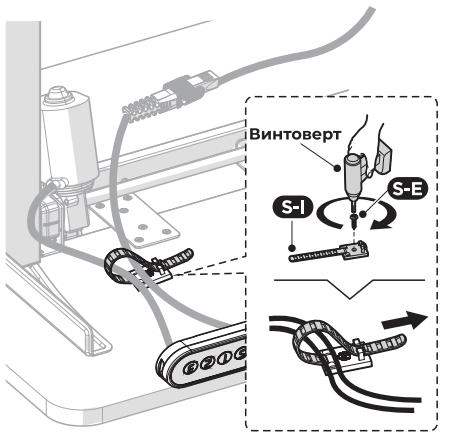

10. Регулиране на бюрото

- Обърнете бюрото с помощта на друг човек.
- Под всеки крак има две регулируеми подложки. Ако подът не е равен, просто завъртете подложката, за да регулирате нивото, за да направите бюрото стабилно.

Съвет: Използвайте нивелир (не е включен), за да проверите дали работният плот е равен.

- Свържете бюрото към захранването. С контролера регулирайте бюрото на желаната височина.

⚠ **ВНИМАНИЕ:** Необходими са поне двама души при монтаж. В противен случай е възможно нараняване.

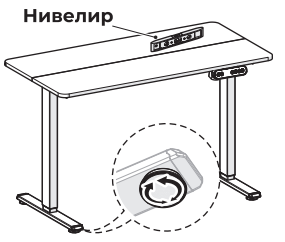

Контролен панел за регулируемо във височина бюро

Ръководство

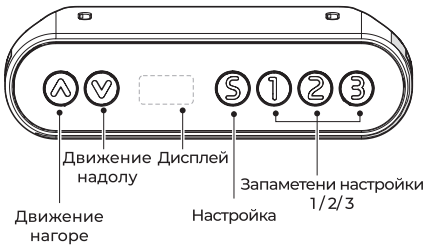

Инструкция за работа:

1. **Нулиране на системата**
   Когато възникне грешка или на дисплея се покаже “Rst”, натиснете “⩒” бутон за 5 сек докато мотора спре. Ще чуете звуков сигнал, когато процесът приключи. Процесът може да е неуспешен, ако освободите “⩒” бутона по-рано.
2. **“⩓” Движение нагоре и “⩒” движение надолу**
   Натиснете “⩓”или “⩒” и не отпускайте, докато бюрото не достигне желаната височина.
3. **Настройка на паметта**
   За да запаметите определена височина, първо натиснете "S" и ще покаже „S -". Натиснете "1", "2" или "3", за да запазите текущата височина в настройката. След като приключите, можете да накарате бюрото да се премести на съответната височина, като натиснете "1", "2" или "3". Натискането на произволен бутон ще спре автоматичната настройка.
4. **Настройка на ограничението на максималната височина**
   - За да запазите текущата височина като ограничение за максимална височина, продължете да натискате "S" и “⩓”за 5 секунди, докато чуете звуков сигнал, ограничението за максимална височина е запазено.
   - За да промените ограничението на максималната височина, първо настройте бюрото да се премести до текущата максимална височина, продължете да натискате "S" и“⩓” за 5 секунди, докато чуете звуков сигнал, ограничението за максимална височина се изтрива.
5. **Настройка за ограничение на минимална височина**
   - За да запазите текущата височина като ограничение за минимална височина, продължете да натискате "**S**" и“ ⩒ ”за 5 секунди, докато чуете звуков сигнал, ограничението за минимална височина е запазено.
   - За да промените ограничението за минимална височина, първо настройте бюрото да се премести до текущата минимална височина, продължете да натискате "**S**" и “⩒” за 5 секунди, докато чуете звуков сигнал, ограничението за минимална височина се изтрива.
6. **Функции за заключване и отключване**
   - За да заключите контролера, продължете да натискате “⩓” и“⩒”за 5 секунди, докато контролерът покаже "**Loc**" и чуе звуков сигнал.
   - За да отключите контролера, продължете да натискате “⩓” и“⩒”за 5 секунди, докато контролерът покаже текущата височина и чуе звуков сигнал.
7. **Фабрична настройка**
   Когато контролерът се инсталира отново или за да се възстанови до фабричните настройки, натиснете и задръжте "**S**", "**2**" и "**3**" за 5 секунди до звуков сигнал.
8. **Настройка на таймера**
   - Натиснете бутоните "1" и "3" и контролерът ще покаже "**x.xh**", след това натиснете“⩓” или“⩒”, за да настроите таймера (всяко натискане води до 0,5 часово увеличение). Системата ще излезе автоматично след 2 секунди след запазване на таймера.
   - Светлинният индикатор ще мига на дисплея по време на режим на таймер. Устройството издава 5 звукови сигнала, когато времето изтече.
9. **Настройки на параметрите**
   Продължете да натискате "S" за 5 секунди, за да влезете в страницата за настройка на параметрите. Дисплеят показва "**S-x**" ("x" означава параметъра). Натиснете "**S**", за да превключите параметрите, натиснете “⩓”или “⩒”, за да промените настройката. Натиснете "**S**" отново, за да излезете след завършване на настройката.

Параметри S-x	Инструкция
S-1	Височина - Разстояние: 0 - CM, 1 - INCH.
S-2	Без жироскоп - Система за избягване на сблъсъци, стойност по подразбиране: 0.
S-3	Чувствителност за избягване на сблъсъци (движение нагоре), настройка на чувствителността: 0-8, 0 - изключено, 8 - най-висока.
S-4	Чувствителност за избягване на сблъсъци (движение надолу), настройка на чувствителността: 0-8, 0 - изключено, 8 - най-висока.
S-5	Разстояние за монтаж: CM.
S-6	0 - продължете да натискате, за да управлявате бюрото, което се придвижва до запаметената височина, 1 - натиснете, за да управлявате бюрото, преместващи се до запаметената височина
S-7	0 -HOT защитата е изключена, 1· HOT защитата е включена.

10. **Ръководство за отстраняване на неизправности**

Грешка No.	Решение
E1	Захранващо напрежение е твърде високо. Проверете главното захранване.
E2	Колоните не се движат заедно. Пренастройте системата.
E3	Контролният панел не е свързан. Проверете свръзката.
E4	Възникнала е грешка при свързване на контролния панел. Проверете свръзката.
E5	Системата за избягване на сблъсък се активира. Премахнете всички обекти в обхвата на движение.
E6	Възникнал е електрически проблем. Проверете захранващата връзка, сменете основното захранване, ако е необходимо.
E7	Възникнал е електрически проблем. Изключете захранването и го включете отново.
Hot	Системата прегрява. Оставете бюрото да не работи известно време.
E11	Моторът не е свързан. Проверете свръзката.
E12	Възникнал е електрически проблем. Сменете контролния панел.
E13	Възникнал е електрически проблем. Проверете свързването на кабелите на мотора.
E14	Грешка в Hall сензора на мотора. Проверете сигнала на Hall сензора и сменете кабелите, ако е необходимо.
E15	Грешка при късо съединение на мотора. Сменете мотора.
E16	Възникнал е електрически проблем. Пренастройте системата.
E17	Възникнал е електрически проблем. Сменете кабелите на мотора / Hall сензора.
E18	Претоварване на мотора. Намалете натоварването.
E42	Грешка в сензора за памет. Сменете контролния панел.
E43	Грешка в системата за избягване на сблъсъци. Сменете контролния панел.

Контролен списък и монтаж:

Моля, проверете всички компоненти, показани в списъка за проверка. Ако някой от компонентите липсва или е повреден, свържете се с мястото на закупуване за подмяна.

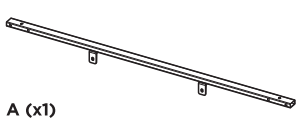

A (x1)
Напречна греда

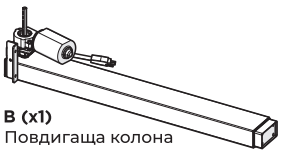

B (x1)
Повдигаща колона



C (x1)
Повдигаща колона



D (x2)
Странична скоба

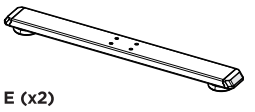

E (x2)
Крак

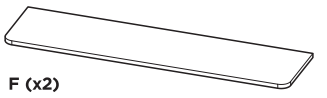

F (x2)
Работен плот



G (x1)
Синхронизи-
раща щанга

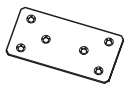

H (x3)
Свързваща
плоча



I (x1)
Контролер

Adapter 1

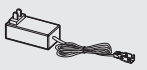

J (x1)
AC адаптер

Adapter 2

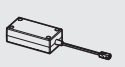

K (x1)
AC адаптер

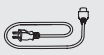

L (x1)
Щепсел

M (x2)
Лента



S-A (x8)
M6x16
Винт с
Philips
глава



S-B (x6)
M6x20
Винт с
с вътрешен
шестостен



S-C (x12)
M6x35
Винт с
с вътрешен
шестостен



S-D (x18)
ST4.2x13
Винт с
Philips
глава



S-E (x4)
ST3.5x12
Винт с
Philips
глава



S-F (x2)
ST4.2x16
Винт с
Philips
глава



S-G (x4)
Дървени
дюбели



S-H (x10)
Анти-вибрационна
подложка



S-I (x2)
Кабелна скоба



S-J (x1)
Гаечен ключ



S-K (x1)
Гаечен ключ

Какви важни спецификации трябва да знаете преди монтаж?

Захранващо напрежение	Работна температура	Капацитет за тегло
(100~240V)	**(-5°C~+40°C)**	**70kg (154lbs)**

Какви инструменти са необходими за сглобяване рамката на бюрото?

Нивелир



Гаечен глюч
(включен)



Винтоверт



Отвертка
за Philips глава

1. Монтаж на напречната греда

- Монтирайте **Напречната греда** (A) към повдигащите колони (B)/(C), използвайки **4 M6x35 винта** (S-C) и **2 M6x20 винта** (S-B) както е показано на илюстрацията.

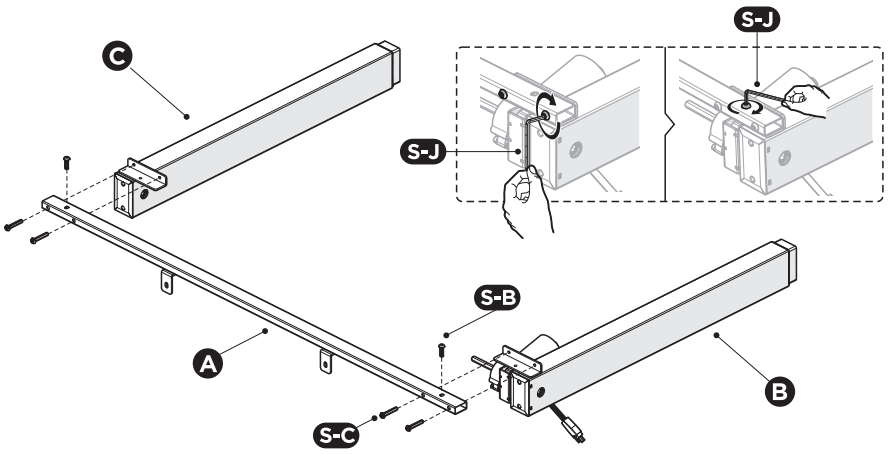

2. Монтаж на страничните скоби

- Обърнете рамката на бюрото с напречната греда нагоре.
- Прикрепете всяка **Странична скоба** (D) към повдигащата колона с помощта на **2 M6x20 винта** (S-B).
- По същия начин прикрепете другата странична скоба.

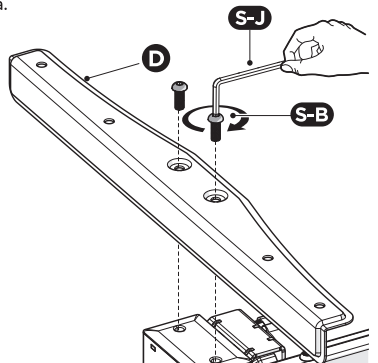

3. Монтаж на анти-вибрационни подложки

- Монтирайте **Анти-вибрационните подложки** (S-H) към повърхноспа на напречната греда на позициите, както е показано.

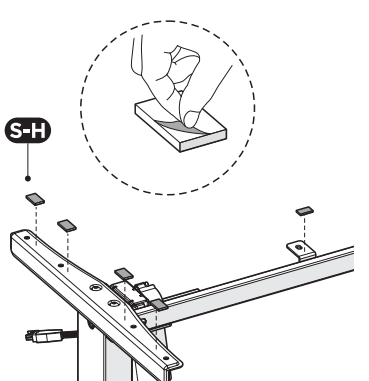

4. Монтаж на краката

- Поставете **Повдигащата колона** (B)/(C) на пода, обърната с долната страна нагоре.
- Прикрепете **Крак** (E) към повдигащата колона с помощта на **4 M6x35 винта** (S-C).
- Повторете същия процес, за да прикрепите и другия крак.

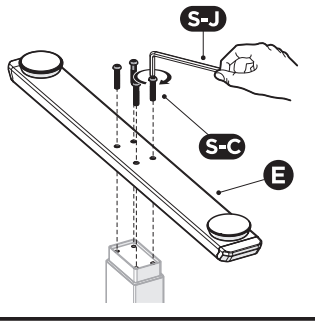

5. Монтаж на работния плот

- Внимателно поставете разглобения **Работен плот** (F) на пода, обърнат с долната страна нагоре, както е показано.
- Сглобете работния плот с **4 дървени щифта** (S-G) **и 3 свързващи плочи** (H), като използвате **18 ST4.2x13 винта** (S-D).

Бележка: *Моля, уверете се, че работният плот продължава да е обърнат надолу при монтажа.*

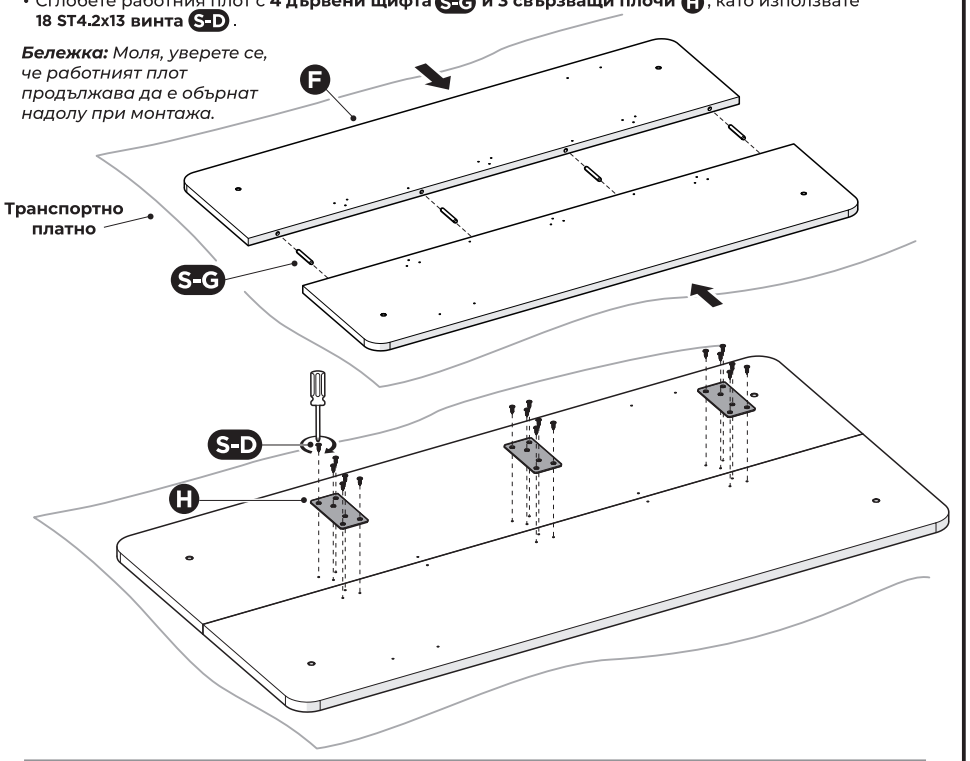

6. Монтаж на синхронизиращата щанга

- Разхлабете 4-те винта на **Синхронизиращата щанга** (G) и поставете двата края на **Синхронизиращата щанга** в отворите, намиращи се на рамката на бюрото, както е показано на илюстрацията .
- Затегнете отново 4-те винта на сглобената синхронизираща щанга.

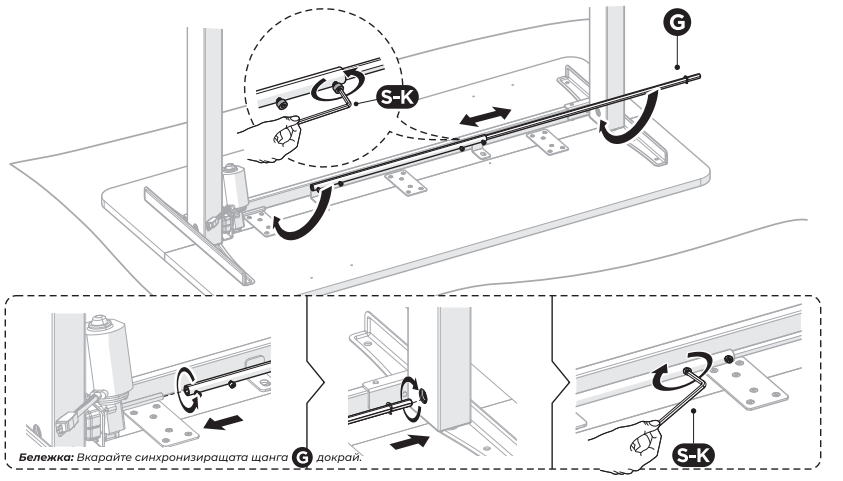

7. Отворите към работния плот

- Прикрепете сглобената рамка на бюрото към работния плот през монтажните отвори, намиращи се на страничните скоби и напречната греда, както е показано на илюстрацията, като използвате **8 M6x16 винта** (S-A) и **2 ST4.2x16 винта** (S-F).

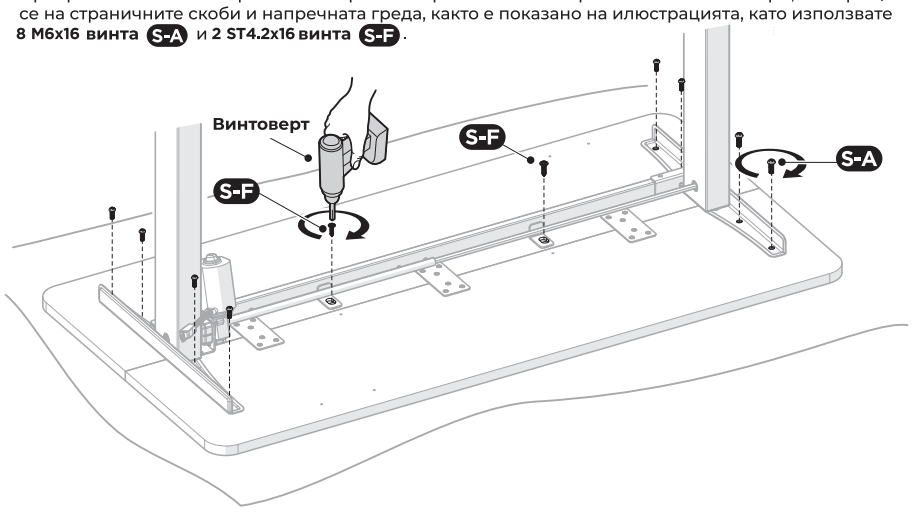

8. Монтаж на контролера

Адаптер 1

- Свържете **Контролера** (I) с променливотоковия **Адаптер** (J).
- Поставете кабела от **Повдигаща колона** (B) в контролера (I).

Бележка:

- *Не включвайте в захранването, преди бюрото да е напълно сглобено.*
- *Прикрепете **Контролер** (I) към работния плот с помощта на **2 ST3.5x12 винта** (S-E).*

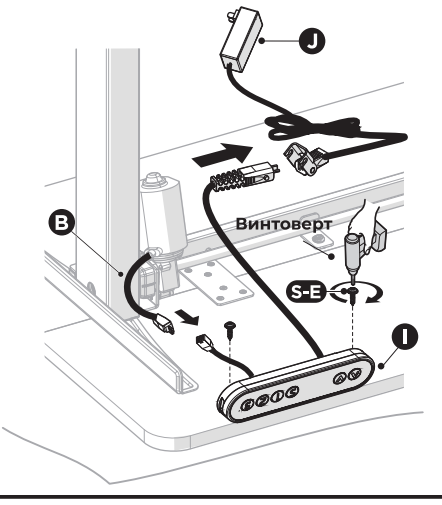

Адаптер 2

- Свържете **Контролера** (I) с променливотоковия **Адаптер** (K).
- Поставете **Захранващия щепсел** (L) в променливотоковия **Адаптер** (K) и закрепете променливотоковия **Адаптер** (K) с **Лента** (M), както е показано.
- Поставете кабела от **Повдигаща колона** (B) в **Контролера** (I).

Бележка:

- *Не включвайте в захранването, преди бюрото да е напълно сглобено.*
- *Прикрепете **Контролер** (I) към работния плот с помощта на **2 ST3.5x12 винта** (S-E).*

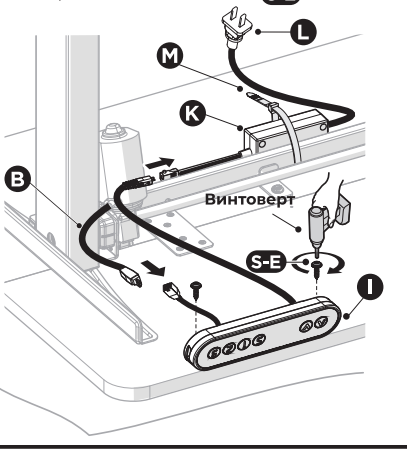

ИТТ БЪЛГАРИЯ

ГАРАНЦИОННА КАРТА

Brateck

Купувач:

Адрес:

Телефон:

Фактура No. / Дата:

Подпис:

Тип на продукта / Модел:

Сериен номер:

При предаването инструментът бе изпробван в присъствието на КУПУВАЧА
и бе констатирано, че е в изправно състояние и е годен за експлоатация.

СЕРВИЗЕН КАРТОН

Дата на постъпване	Описание на дефекта / Извършен ремонт	Дата на издаване	Подпис

ИТТ БЪЛГАРИЯ ЕООД
гр. Стара Загора, Хрищенско шосе 30

БЕЛЕЖКИ

ГАРАНЦИОННИ УСЛОВИЯ КЪМ ТЪРГОВСКА ГАРАНЦИЯ

Задължителни документи:
Гаранционна карта
Копие от фактура / касова бележка

От гаранцията са изключени:
Части и консумативи, които подлежат на причинено от използването износване, като грес, масло, четки, кабели, патронници, ремъци, вериги, гумени плотове, лагери, о-пръстени, сервизни пакети за профилактика и други. Всички стъклени, гумени и други износващи се възли, които подлежат на причинено от използване износване.

УСЛОВИЯ НА ГАРАНЦИЯТА

1. Гаранционният срок е 24 месеца за физически лица и 12 месеца за юридически лица.
2. Гаранционният срок започва да тече от датата на издаване на настоящата гаранционна карта. Фактурата и гаранционната карта се запазват от КУПУВАЧА до изтичане срока на гаранцията.
3. Гаранционният срок се удължава с времето на престой на машината в сервиз.
4. Задължение на КУПУВАЧА е:

4.1. Да спазва изискванията на фирмата-производител и приложените условия за експлоатация напродукта.
4.2. Да не допуска груба и некомпетентна експлоатация на продукта, както и ремонтни работи от страна на други лица и организации, освен изрично оторизираните от фирма ИТТ България ЕООД.
4.3. Да не допуска нарушаване на фабричната маркировка.

ВНИМАНИЕ!!!

Гаранцията не покрива повреди, причинени от нормално физическо износване, от претоварване и от работа, несъобразена с експлоатационния режим на съответния клас продукт.
Гаранцията отпада когато:
1. В случай на нарушаване на изискванията по т. 4.
2. При повреди, причинени от непреодолима сила, стихийни бедствия или други случайни събития.
3. Повреди, причинени не по вина на ПРОДАВАЧА, а дължащи се на лош транспорт, лошо съхранение, неизправност или колебания в ел. мрежа и неспазване на указанията за експлоатация, както и работа в недопустими климатични условия, се отстраняват за сметка на КУПУВАЧА.
4. При вътрешни механични или електрически повреди, причинени от претоварване в резултат на прекалено продължителна работа без почивка за продукта или на силен натиск.
5. Не е представена оригинална гаранционна карта, доказваща мястото и датата на закупуване на машината, както и документ удостоверяващ покупката.
6. Не са попълнени всички данни в гаранционната карта, липсва печат на фирмата или има несъответствие между данните от картата и тези на продукта, липсваща табела с данните върху продукта.
7. Машината е отваряна по време на гаранционния срок извън оторизирания за целта сервиз.

Независимо от търговската гаранция продавачът отговаря за липсата на съответствие на потребителската стока със договора на продажба съгласно гаранцията по чл. 112-115.
В случай на необходимост от гаранционно обслужване се обърнете за съдействие към сътрудниците на търговския обект, откъдето сте закупили продукта - детайли за адреси и контакти ще намерите на адрес www.itt.bg или посетете на място оторизираните гаранционни сервизи.

ГАРАНЦИОНЕН СЕРВИЗ:

ИТТ БЪЛГАРИЯ ЕООД
гр. Стара Загора
Хрищенско шосе 30 тел.: 042/ 66 10 35

Brateck

Произход: PRC

Вносител: ИТТ България ЕООД,
BG-6000 Стара Загора, Хрищенско шосе 30,
ЕИК: 123115379,
sales@itt.bg, www.itt.bg
Сервиз: service@itt.bg, тел.: 042/661 035